Rev: 08.februar.2017

Bano speil

FDV OG MONTERINGSANVISNING

BANO AS

Administrasjon / Logistikk / Lager
Utstillingsplassen 3
6823 Sandane

Telefon: +47 57 86 98 00
post@bano.no

5190-01 Bano speil med lys LED 3000k / 60 x 600 x 900 mm
5190-02 Bano speil med lys LED 4000k / 60 x 600 x 900 mm

5101-02 Bano speil 4 x 600 x 960 mm

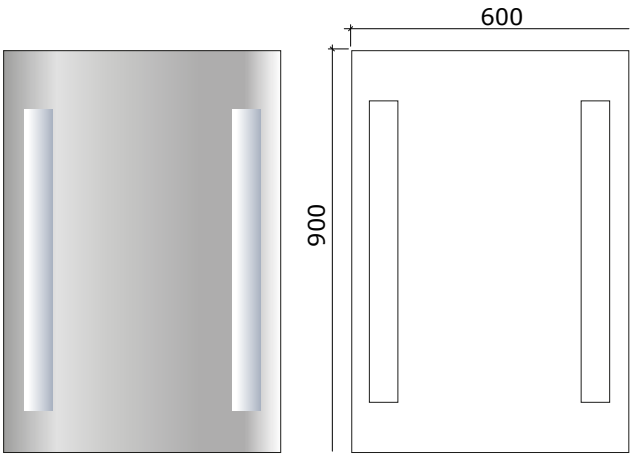

5190-01
5190-02

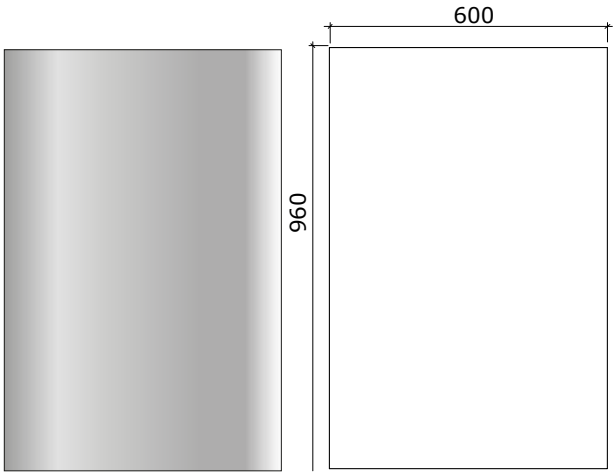

5101-02

Materialspesifikasjon

• **5190-01 og 5190-02:** 4 mm klart speil med sølvbelegg på den ene siden Rammen bak speilet er laget av pulverlakkert stål

• **5101-02:** 4 mm klart speil med sølvbelegg på den ene siden

Vedlikeholdsanvisning

Bano anbefaler vanlige rengjøringsprodukter for speil og glass.
For beste resultat kan man bruke microfiberklut beregnet for rengjøring av glass.
Rengjøringsmidler med skuremidler anbefales ikke.

For speil med LED lys er forventet levetid på leddioder på dette produktet ca 30 000 timer.
Lysenhetene er enkele å skifte ut og lagerføres av Bano som reservedeler.

Reservedelsnummer:
5192-74 3000k - LED rør 740 mm
5190-32 3000k - LED rør 320 mm

5190-74 4000k - LED rør 740 mm
5190-32 4000k - LED rør 320 mm

Takk for at du tar deg tid til å lese grundig gjennom denne instruksen – det er en god investering!

5190-01 Bano speil med lys LED 3000k / 60 x 600 x 900 mm
5190-02 Bano speil med lys LED 4000k / 60 x 600 x 900 mm

INNFESTING I VEGG:

Lag aldri gjennomgående hull i en våtromsvegg. Rengjør hull etter boring og bruk godkjent tetningsmasse for våtrom ved festing av skruer. Se illustration A

Vær oppmerksom på at veggen og innfestingen må være dimensjonert i henhold til Byggebransjens Våtromsnorm samt Bano grensesnitt (se www.bano.no) ved montering i Norge for at produktgarantien skal gjelde. For at produktgarantien skal gjelde ved montering i andre land må vegg og innfesting være dimensjonert i henhold til gjeldende nasjonale retningslinjer/regelverk samt Bano grensesnitt.

Flislagt trevegg:
Forbor hull med 10mm bor kun gjennom flisene. Rengjør og fyll med godkjent tetningsmasse for våtrom ved festing av skruer. Se illustration A

Flislagt betongvegg:
Forbor hull med 12 mm bor kun gjennom flisene. Bytt til 10 mm bor for videre boring gjennom betong. Rengjør og fyll tetningsmasse i vegghullet, sett i en nylonplugg og fyll så pluggen med tetningsmasse. Se illustrasjon A

Andre veggmaterialer (baderomsplater, veggvinyl osv)
Forbor hull dimensjonert med hensyn på veggtypen. Rengjør og fyll hullet med tetningsmasse godkjent for våtrom. Se illustrasjon A

INNFESTING I TREVEGG

A

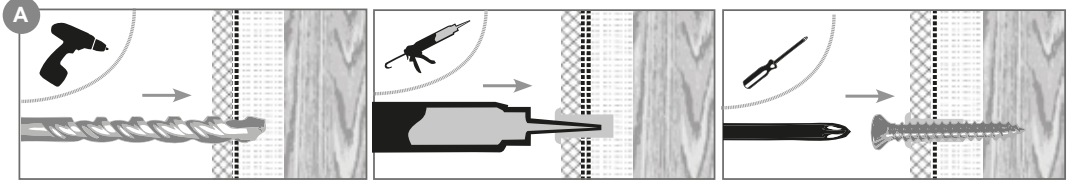

INNFESTING I MURVEGG

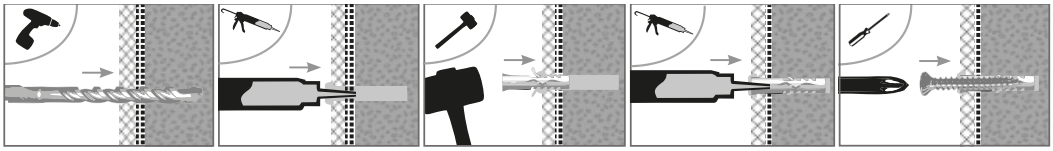

Gips
Betong
Treverk
Fliser

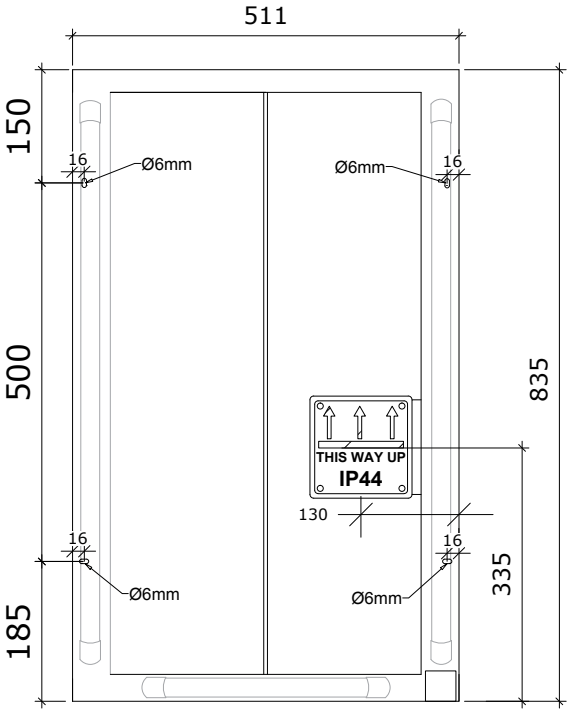

5101-02 Bano speil 4 x 600 x 960 mm

Bano anbefaler liming av speil på vegg med Tech-7 eller tilsvarende lim godkjent for bruk på speil.

Bruk av ikke godkjent lim kan medføre skader på speilets reflekterende folie.

Limet bør påføres i vertikale striper slik at kondens eller vann ikke samler seg opp på speilets bakside. Eventuellt kan speilet monteres med 4 standard speilklips.

Bano anbefaler at speilet monteres etter badets øvrige innredning og belysning for optimal tilpassing.

Bano anbefaler 7 dager herdetid for alle limte produkter.